RDS500 微波雷达探测模块使用说明书

一、 产品简介：

微波感应又称雷达感应， 微波感应开关为主动式传感器， 感应器发射高频电磁波并接收他们的回波， 此感应器探测回波内的变化， 甚至是探测范围内微小的移动，然后触发指令。微波感应开关是一种新型无死角感应， 基于多普勒雷达原理， 其平面型天线发出极低功率的电磁波并接收反射回波。 可有效抑制高次谐波和其他杂波的干扰、 灵敏度高、 可靠性强、安全方便、 智能节能， 是一种新型实用的节能产品。 若检测到感应区域的反射频率有变化， 感应器触发动作， 输出信号根据需要开启或关闭负载。

二、适用范围：

感应灯及安防报警等装置。 如楼道、 走廊、 车库、 阳台、 院子、 车库感应灯， 以及作为节能开关或防盗报警装置用

三、 功能特点：

1、 采用先进平面技术天线发射及接收微波。
2、 采用主动式传感器， 感应器发射高频电磁波并接收回波。
3、 抗干扰强： 受外界自然因素影响小， 性能稳定可靠。
4、 自动测光： 自动识别环境光线的强弱， 达到照明需求设定且有人的时候灯 ， 否则不亮。
5、 全自动感应： 感应到人后自动开灯， 人在灯亮、 人走灯灭， 安全节电，不受声、 物等外界因素干扰。
6、 自动随机延时： 当人在感应范围活动， 开关始终接通， 直到人离开后才自动关闭。
7、采用微波防抖技术，户外使用不会受微风、树叶和小动物等微动干扰。
8、最新屏蔽技术，做到感应区域无盲区。

四、技术参数

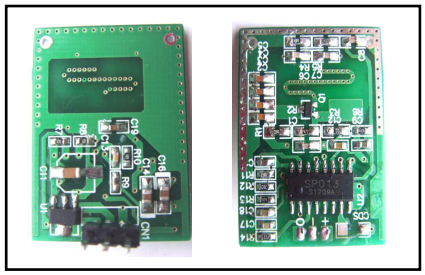

1、安装方式：壁挂安装，吸顶安装等，内置安装；

2、发射功率：<2MW ，模块电流 4.5MA；

3、探测距离：1-25 米；

4、尺寸：32mm X 23mm X 1.2mm

五、接口描述

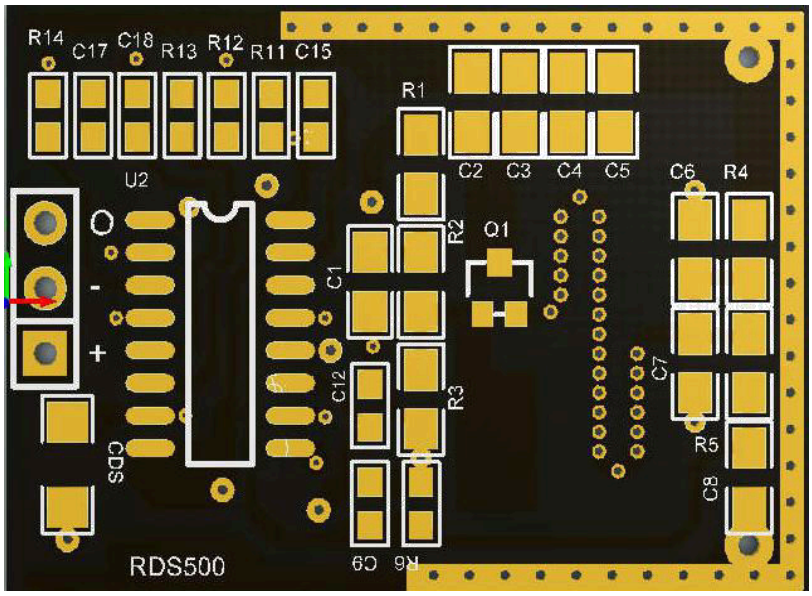

1、 接口符合“+”：7≤DC ≤18V；（模块电源电压）

2、 接口符合“-”：为负极接口；

3、 接口符合“0”:为输出口 5V；

六、感应距离和调节输出时间

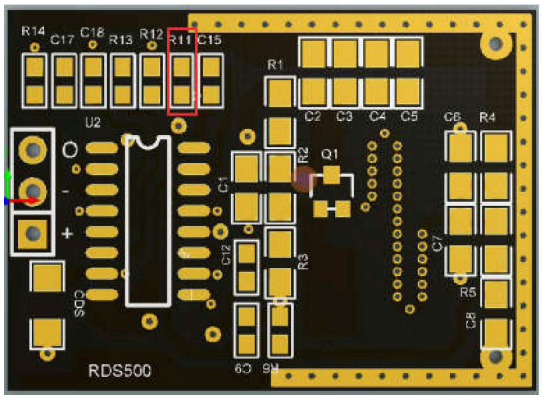

R11 增大距离变远，反之距离近；

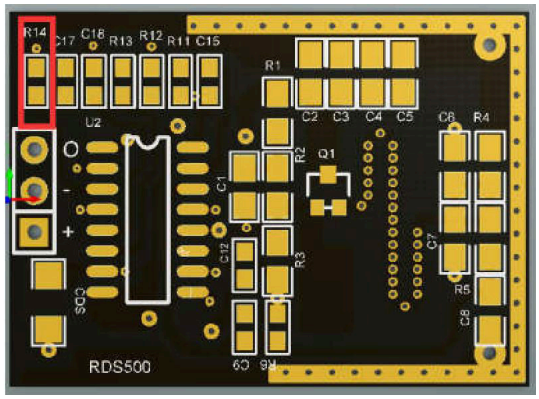

R14 增大保持高电平时间长，反之短